**Support mural pour douchette universel E**
Surfaces: **noir mat** Numéro d'article: **28387670**

## Description

**Caractéristiques**

- support fixe
- pour les flexibles avec écrou conique
- matériau: métallique

## Détails de l'article

| | |
|---|---|
| EAN | 4059625231067 |

## Prix de design

reddot winner 2020 reddot winner 2021

## Photo du produit

## Plan géométral

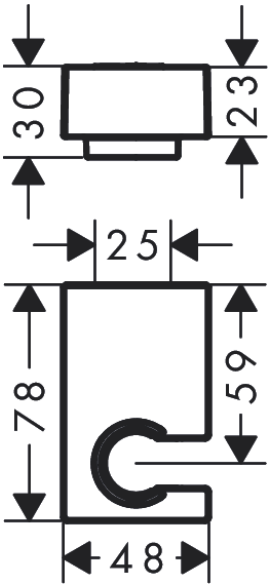

**Support mural pour douchette universel E**
Surfaces: **noir mat** Numéro d'article: **28387670**

## Vue éclatée

Année de construction: **>08/19**

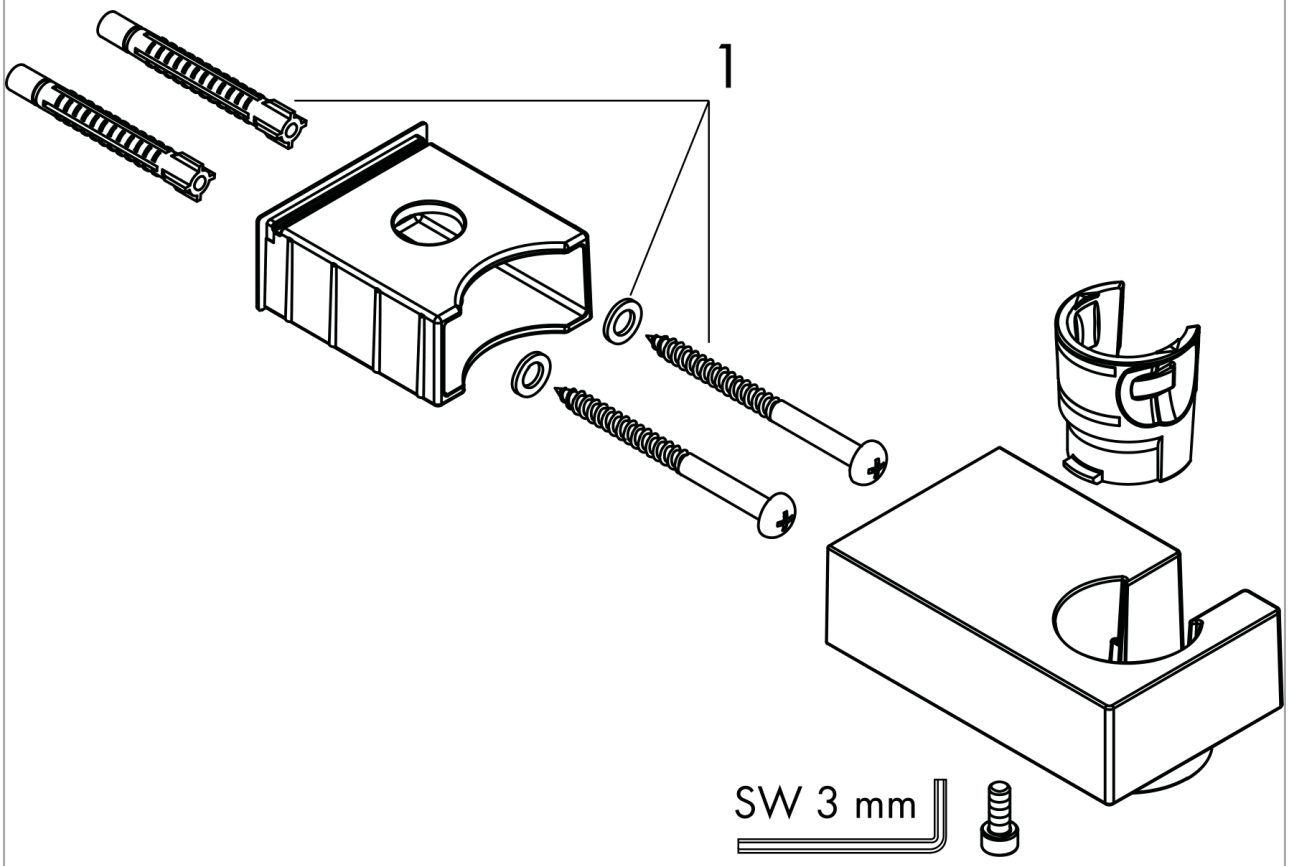

**Support mural pour douchette universel E**
Surfaces: **noir mat** Numéro d'article: **28387670**

## Liste des pièces détachées

Année de construction: **>08/19**

| Pos. | Description | Numéro d'article | GP | UE |
|---|---|---|---|---|
| 1 | set de fixation | 40915000 | - | 1 |